BAUMANN

KOMPONENTEN FÜR DIE ANTRIEBSTECHNIK

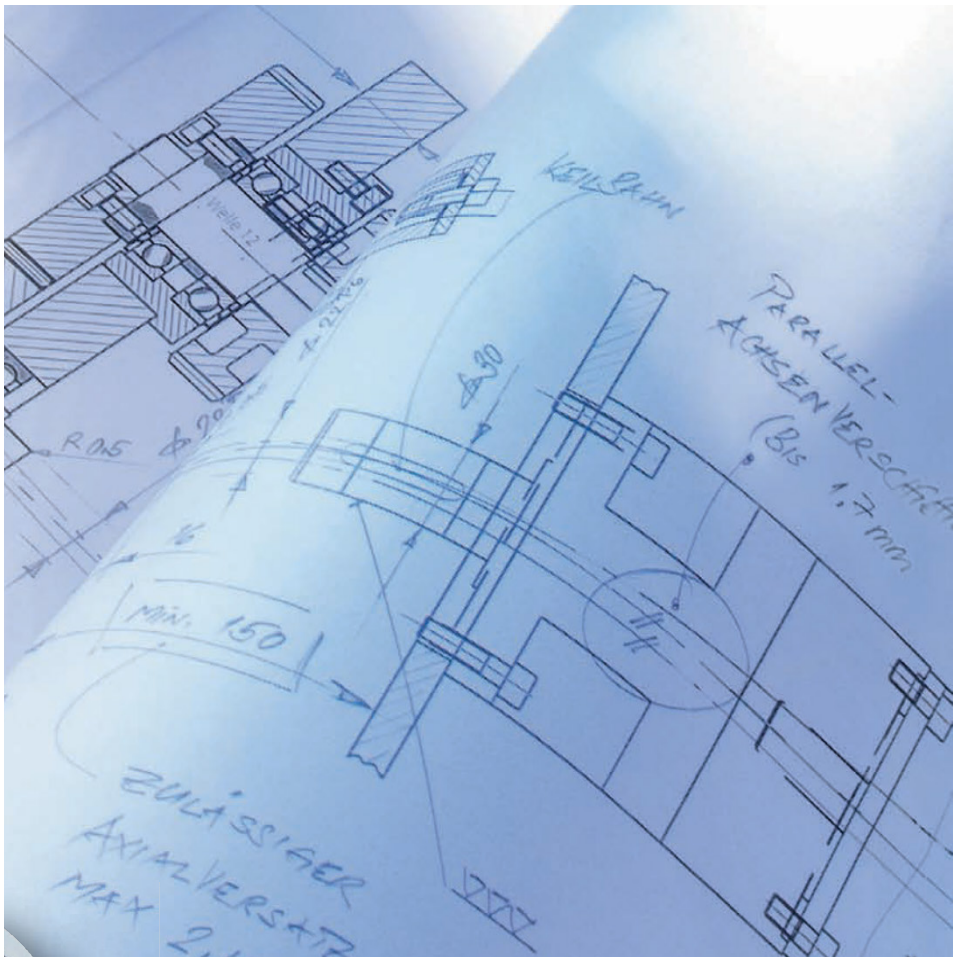

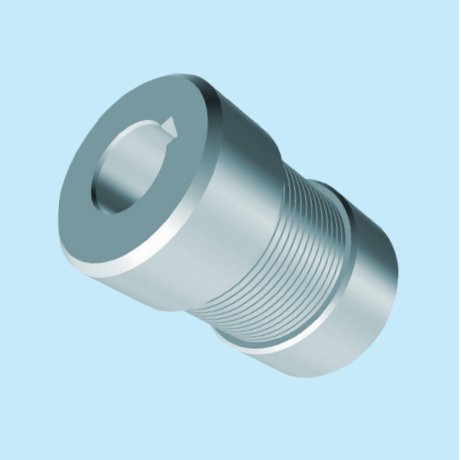

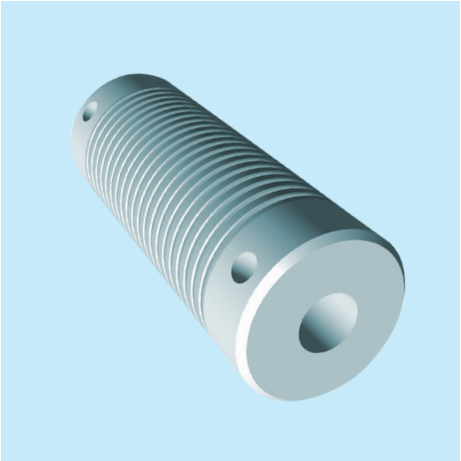

FLEX-KUPPLUNGEN

MINIFLEX-KUPPLUNGEN

BALGKUPPLUNGEN

SPANNSÄTZE

SPEZIALLÖSUNGEN

Bitte kontaktieren Sie uns:
couplings@baumann-group.com

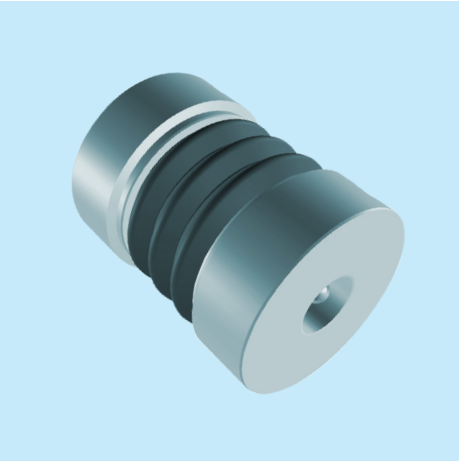

INHALT

FLEX-KUPPLUNGEN	3–8
MINIFLEX-KUPPLUNGEN	9–10
BALGKUPPLUNGEN	11–12
SPANNSÄTZE	13–14
SPEZIALLÖSUNGEN	15

FLEX-KUPPLUNGEN

MM, MF, FF, FN, K-MM

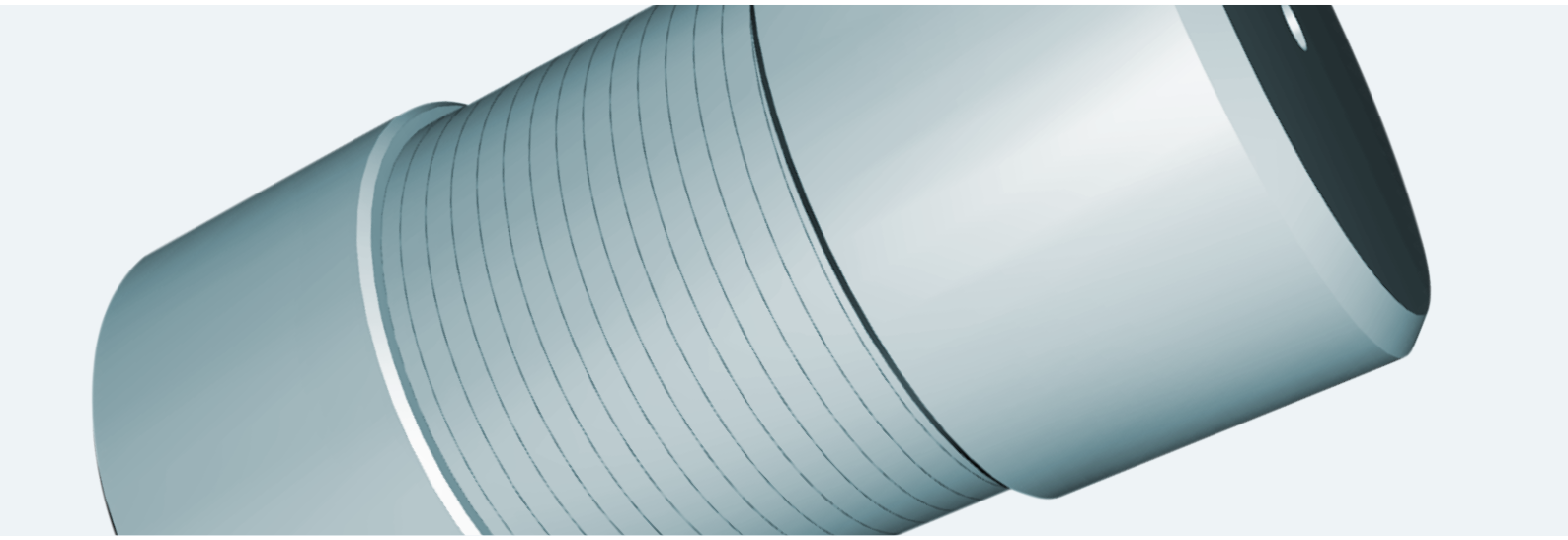

AUFBAU

Das drehelastische Übertragungselement besteht aus einem dreilagigen Federkörper, wobei jede Lage aus drei einzelnen Federn mit quadratischem Drahtquerschnitt besteht.

Die Federkörper werden entsprechend der Bauform mit Muffen, Flanschen oder Naben verbunden.

Die Bauformen MM, MF und FF sind in drei Längen lieferbar. Materialbeschaffenheit: Oberflächen der Muffen und Flansche gedreht, Kupplung kugelpoliert.

EIGENSCHAFTEN/ANWENDUNGEN

- Drehrichtungsunabhängig
- Kleines Massenträgheitsmoment
- Keine wesentliche Unwucht deshalb sind hohe Drehzahlen zulässig
- Kupplung wirkt in geringem Masse durch elastische Verformung und innere Reibung des Federkörpers dämpfend
- Sämtliche Kupplungsbestandteile sind aus Stahl hergestellt
- Standardausführung ist temperaturbeständig von –40 °C bis +100 °C
- Für besondere Anwendungen sind auch Kupplungen für Temperaturen bis 300 °C lieferbar
- Unsere Kupplungen dürfen nicht in Verbrennungsmotoren eingesetzt werden (Überlastung)

FLEX-KUPPLUNGEN

NACHGIEBIGKEIT

BAUMANN Flex-Kupplungen sind radial, axial und winklig nachgiebig. Die Tabellenwerte sollten im Hinblick auf eine lange Lebensdauer eingehalten werden. Für grössere axiale Nachgiebigkeit kann die Bauform K-MM gewählt werden, die mit einer Vielkeil-Schiebenabe ausgeführt ist.

STANDARDAUSFÜHRUNGEN

Das Standardprogramm umfasst Kupplungen für Drehmomente von 2,5 bis 900 Nm in verschiedenen Längen und Bauformen.
Auf Kundenwunsch führen wir Nacharbeiten für Fertigbohrungen, Keilnuten, Gewindebohrungen usw. aus.

SONDERAUSFÜHRUNGEN

Bei der Bauform MM und Länge K sind die Grössen 06 bis 28 in korrosionsbeständiger Ausführung lieferbar. Die Bauformen MM und MF der Grössen 06 bis 28 und Längen K, L und D können auch mit Klemm-Muffen geliefert werden. Alle Grössen und Bauformen sind für Temperaturen bis 300 °C lieferbar.

WARTUNG

Die Erstschmierung genügt in der Regel, sodass keine weiteren Nachschmierungen erforderlich sind.

LIEFERMÖGLICHKEIT

Sämtliche Standard-Kupplungen sind mit Vorbohrungen kurzfristig lieferbar. Nacharbeiten können innert 3 - 5 Wochen ausgeführt werden. Für Sonderausführungen ist unbedingt Rücksprache notwendig.

BAUFORMEN

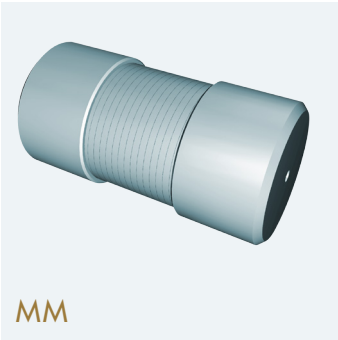

MM

FN

FF

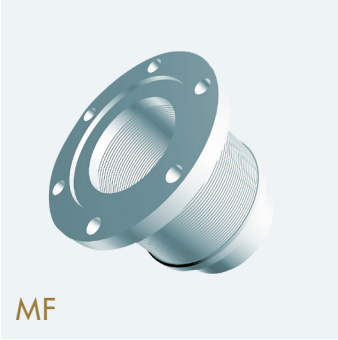

MF

K-MM

FLEX-KUPPLUNGEN

MM, MF, FF

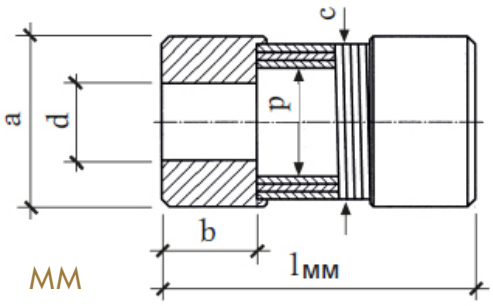

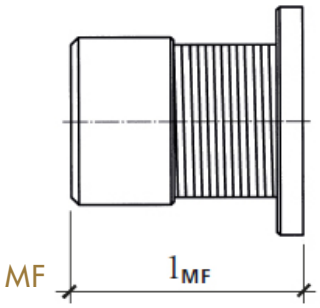

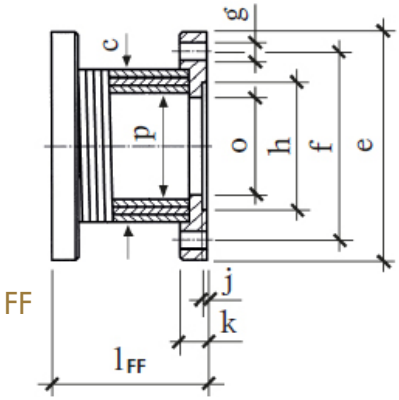

GEOMETRISCHE DATEN

Die Kupplungen der Bauformen MM, MF und FF sind in den Längen K, L und D lieferbar.

Nennbohrungen in mm = Grösse			06	08	12	14	16	19	20	24	25	28	30*	35*	40*	50*	60*
Nenn-drehmoment	LÄNGE	Nm	2.5	5	10	10	20	20	40	40	90	90	150	220	300	500	900
a		mm	17	21	26	30	35	38	45	48	55	55	65	75	80	100	120
b			8	10	15	15	20	20	25	25	31	31	37	44	50	62	75
c			15.5	19	24	28	32	36	40	45	50	52	60	70	75	95	115
d vorgebohrt		mm	2.5	3.5	5.5	5.5	5.5	5.5	5.5	5.5	5.5	5.5	5.5	5.5	21	24	34
d max. mit Nut			6	8	12	14	16	19	20	24	25	28	30	35	40	50	60
d max. ohne Nut			10	12	15	19	20	25	27	31	34	35	40	45	50	64	75
e		mm	32	42	48	52	58	62	65	70	75	78	90	100	120	150	180
f			24	30	37	40	47	50	52	57	62	65	74.5	84	101.5	130	155.5
g			3×3.4	3×4.8	3×4.8	3×4.8	4×4.8	4×4.8	4×4.8	4×4.8	6×5.8	6×8.5	4×7	6×7	8×7	8×9.5	8×11.5
h^{H7}		mm	15	18	22	25	30	32	35	40	42	45	47	57	75	90	110
j			1.5	1.5	1.5	1.5	1.5	1.5	1.5	1.5	1.5	1.5	2.5	2.5	2.5	3	3
k			4	6	6	6.5	6.5	7	7	7	8.5	8.5	10	13	14	17	20
l_{MM} MM	K	mm	25	35	50	50	65	65	80	80	100	100	125	150	170	210	250
	L		30	45	60	60	80	80	95	95	120	120	150	180	200	250	300
	D		35	50	70	70	90	90	110	110	140	140	175	210	240	300	350
l_{MF} MF	K	mm	20	30	40	40	50	50	60	60	75	75	95	115	130	160	190
	L		25	40	50	50	65	65	75	75	95	95	120	145	160	200	240
	D		30	45	60	60	75	75	90	90	115	115	145	175	200	250	290
l_{FF} FF	K	mm	15	25	30	30	35	35	40	40	50	50	65	80	90	110	130
	L		20	35	40	40	50	50	55	55	70	70	90	110	120	150	180
	D		25	40	50	50	60	60	70	70	90	90	115	140	160	200	230
o		mm	9.5	12	15	18	21	24	25	30	32	34	38	43	48	60	70
p			11	13	16.5	20.5	22.4	26.4	28	33	35	37	40.8	46	51	65	76.6

Artikelnummer für vorgebohrte Ausführungen																	
MM	K	6110390	6110461	6110597	6110695	6110798	6110882	6110973	6111041	6111111	6111251	6111295	6111323	6111357	6111376	6111387
	L	6110398	6110491	6110628	6110719	6110826	6110903	6110998	6111056	6111217	6111266	6111305	6111326	6111362	6111379	-
	D	6110378	6110410	6110502	6110631	6110723	6110836	6110913	6111001	6111064	6111229	6111270	6111307	6111328	6112475	6111383
MF	K	6110175	6110201	6110229	6110234	6110238	6110258	6110261	6110266	6110270	6110274	6110277	6110281	6110284	6110287	-
	L	6110176	6110226	6110232	6110236	6110256	6110259	6110263	6110267	6110272	6110275	6110279	6110282	6110285	6110288	6110290
	D	6110177	6110227	6110233	6110237	6110257	6110260	6110264	6110268	6110273	6110276	6110280	6110283	6110286	6112476	6110291
FF	K	6110104	6110107	6110119	6110129	6110133	6110143	6110324	6111393	6111397	6111503	6111507	6111517	6111528	6111538	-
	L	6110105	6110108	6110120	6110130	6110134	6110144	6110325	6111394	6111398	6111504	6111508	6111519	6111529	099338	6111544
	D	6110106	6110109	6110121	6110131	6110135	6110145	6110326	6111395	6111399	6111505	6111509	6111520	6111530	6112478	-

* Aussentoleranz h9

FLEX-KUPPLUNGEN

MM, MF, FF

TECHNISCHE DATEN

Nennbohrungen in mm = Grösse					06	08	12	14	16	19	20	24	25	28	30	35	40	50	60
Nenndrehmoment		LÄNGE	M_N	Nm	2.5	5	10	10	20	20	40	40	90	90	150	220	300	500	900
Maximaldrehzahl			N_{max}	min^{-1}	20000	15000	12000	10000	9000	8000	7000	7000	6000	6000	5000	4500	3000	1500	1500
Nachgiebigkeit winklig		K	ΔW_w	°	3	3	3	3	3	3	3	3	3	3	3	3	3	3	3
		L			4.5	4.5	4.5	4.5	4.5	4.5	4.5	4.5	4.5	4.5	4.5	4.5	4.5	4.5	4.5
		D			6	6	6	6	6	6	6	6	6	6	6	6	6	6	6
Nachgiebigkeit radial		K	ΔW_r	mm	0.18	0.24	0.36	0.42	0.48	0.57	0.6	0.72	0.75	0.84	0.9	1.0	1.2	1.5	1.8
		L			0.27	0.36	0.54	0.63	0.72	0.86	0.9	1.0	1.1	1.2	1.3	1.6	1.8	2.2	2.7
		D			0.36	0.48	0.72	0.84	0.96	1.1	1.2	1.4	1.5	1.7	1.8	2.0	2.4	3.0	3.6
Nachgiebigkeit axial (Zug)		K	ΔW_a	mm	0.4	0.5	0.6	0.6	0.8	0.8	1.0	1.0	1.2	1.2	1.6	2.0	2.0	2.5	3.2
		L			0.6	0.8	0.9	0.9	1.3	1.3	1.5	1.5	1.8	1.8	2.4	3.0	3.0	3.6	4.8
		D			0.8	1.0	1.2	1.2	1.6	1.6	2.0	2.0	2.4	2.4	3.2	4.0	4.0	5.0	6.4
Verdrehwinkel bei Nenndrehmoment		K	φN ±25 %	°	1.0	1.0	1.0	1.0	1.0	1.0	1.0	1.0	1.5	1.8	2.0	2.0	2.0	2.5	2.5
		L			1.7	1.7	1.7	1.7	1.7	1.7	1.7	2.0	2.4	2.5	2.5	2.5	2.7	3.2	3.2
		D			2.0	2.3	2.5	2.5	2.5	2.5	2.5	2.8	2.8	3.0	3.0	3.05	3.5	4.0	4.0
Massen-trägheits-moment (Nenn-borhung)	MM	K	$kgm^2 \cdot 10^{-4}$		0.013	0.040	0.14	0.24	0.59	0.83	1.95	2.57	5.54	5.64	13.6	29.6	42.8	131	332
		L			0.015	0.048	0.16	0.28	0.68	0.96	2.18	2.91	6.27	6.48	15.6	34.1	48.5	151	386
		D			0.017	0.053	0.18	0.31	0.75	1.06	2.40	3.25	7.00	7.32	17.5	38.6	56.2	175	440
	MF	K	$kgm^2 \cdot 10^{-4}$		0.039	0.16	0.32	0.51	0.89	1.28	2.07	2.80	5.24	5.80	13.2	27.9	47.7	142	353
		L			0.041	0.17	0.34	0.54	0.98	1.42	2.29	3.14	5.97	6.65	15.2	32.4	53.4	161	407
		D			0.043	0.18	0.36	0.57	1.04	1.51	2.52	3.47	6.70	7.48	17.1	36.9	61.1	186	461
	FF	K	$kgm^2 \cdot 10^{-4}$		0.065	0.28	0.50	0.77	1.19	1.73	2.18	3.03	4.94	5.96	12.8	26.3	52.6	152	374
		L			0.067	0.29	0.52	0.80	1.28	1.87	2.41	3.37	5.67	6.80	14.8	30.8	58.3	172	428
		D			0.069	0.30	0.54	0.84	1.34	1.96	2.63	3.70	6.40	7.65	16.8	35.3	66.0	196	482
Masse (Nennbohrung)	MM	K		kg	0.032	0.065	0.13	0.17	0.31	0.35	0.65	0.69	1.19	1.14	2.07	3.35	4.16	8.08	14.2
		L			0.036	0.075	0.15	0.19	0.36	0.40	0.71	0.77	1.34	1.29	2.35	3.87	4.69	9.18	16.3
		D			0.039	0.080	0.17	0.21	0.39	0.43	0.79	0.85	1.5	1.46	2.65	4.35	5.39	10.65	18.5
	MF	K		kg	0.039	0.094	0.16	0.19	0.30	0.34	0.53	0.58	0.94	0.94	1.68	2.75	3.57	6.93	11.9
		L			0.043	0.104	0.17	0.21	0.34	0.39	0.59	0.66	1.08	1.10	1.98	3.20	4.09	7.95	14.1
		D			0.047	0.111	0.19	0.23	0.38	0.43	0.67	0.74	1.24	1.25	2.27	3.69	4.79	9.45	16.2
	FF	K		kg	0.046	0.122	0.17	0.21	0.28	0.34	0.41	0.46	0.68	0.74	1.27	2.11	3.00	5.75	9.6
		L			0.050	0.133	0.19	0.23	0.33	0.39	0.48	0.55	0.83	0.89	1.58	2.56	3.50	6.84	11.8
		D			0.054	0.140	0.21	0.25	0.36	0.42	0.56	0.63	0.99	1.05	1.86	3.05	4.25	8.26	13.9

BESTELLBEISPIELE:

Bauform MM, Grösse 35, Länge D, vorgebohrt:
MM 35 D FLEX-KUPPLUNG, vorgebohrt, Art.-Nr. 6111307

Bauform MM, Grösse 25, Länge L, Bohrung mit Nut: eine Seite 20 mm / andere Seite 25 mm:
MM 25 L FLEX-KUPPLUNG, d1 = 20-H7, Nut DIN 6885/1, d2 = 25-H7 Nut DIN 6885/1

Bauform MF, Grösse 16, Länge K, für Temperatur 300°C, Bohrung 16 mm mit Nut und Gewinde:
MF 16 K FLEX-KUPPLUNG hartgelötet, d = 16-H7, Nut DIN 6885/1 + Gewindebohrung

FLEX-KUPPLUNGEN

FN, K-MM

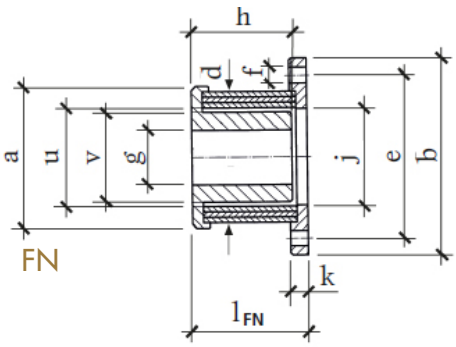

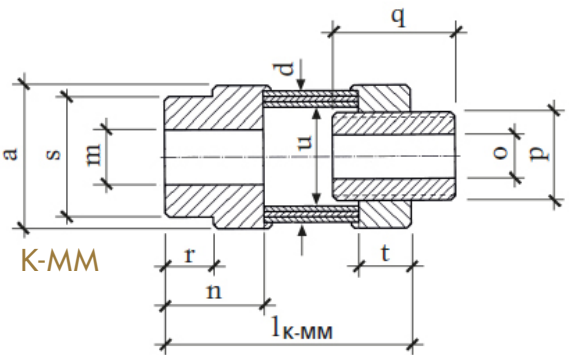

GEOMETRISCHE DATEN

Nennbohrungen in mm = Grösse			20	25	35	45	55
FN	*a*	mm	50	65	85	105	125
	b		75	90	120	150	180
	l_{FN}		44	52	66	86	110
	d	mm	45	60	80	100	120
	e		62	74.5	101.5	130	155.5
	f		6×Ø5.8	4×Ø7	8×Ø7	8×Ø9.5	8×Ø11.5
	g vorgebohrt	mm	9	14	23	28	33
	g max. mit Nut		20	30	42	55	65
	h		36	45	57	77	98
	j^{H7}	mm	32	44	60	75	88
	k		8	8	11	12	15
	v		30	41	55	72	84
Artikelnummer für vorgebohrte Ausführungen			6109993	6110044	6110054	6110097	6110152
K-MM	*a*	mm	50	65	85	105	125
	d		45	60	80	100	120
	l_{K-MM}		85	110	145	185	225
	m vorgebohrt	mm	9	15	19	28	33
	m max. mit Nut		25	35	45	60	75
	n		35	45	60	75	90
	o max. mit Nut	mm	16	25	35	45	55
	p		6×26×30	8×36×40	8×52×58	8×62×68	10×72×78
	q		40	55	75	95	115
	r	mm	18	21.5	27	37	47
	s		40	55	70	90	105
	t		17	21.5	33	38	43
	u		33	45	61	76	90
Artikelnummer für vorgebohrte Ausführungen ohne Schiebenabe			6110348	6110353	6110365	6110371	6110374
Artikelnummer für Schiebnabe			6111629	6111630	6111632	6111633	6111634

TECHNISCHE DATEN

Nennbohrungen in mm = Grösse				20	25	35	45	55
Nenndrehmoment		M_N	Nm	75	150	300	600	900
Maximaldrehzahl		n_{max}	min^{-1}	7000	6000	3000	1500	1500
Nachgiebigkeit winklig		ΔW_w	°	2	2	2	2	2
Nachgiebigkeit radial		ΔW_r	mm	0.4	0.5	0.7	0.9	1.1
Nachgiebigkeit axial (Zug)		ΔW_r	mm	0.6	1.0	1.25	1.65	2
Verdrehwinkel bei M_N		φN ±25 %	°	1.5	2.5	2.5	3	3.5
Massenträgheitsmoment (bei max. Bohrungen)	**FN**	J	$kgm^2 \cdot 10^{-4}$	2.98	7.74	31.5	93.8	245
	K-MM			2.72	10.7	42.6	124	294
Masse (bei max. Bohrungen)	**FN**	m	kg	0.55	0.96	2.15	4.1	7.6
	K-MM		mm	0.79	1.73	4	7.3	12

FLEX-KUPPLUNGEN MIT KLEMM-MUFFE

MM, MF

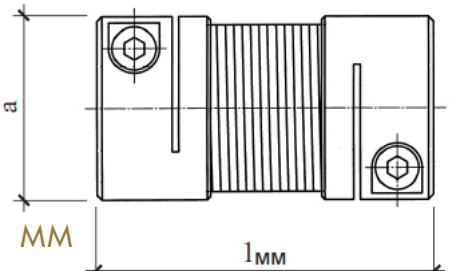

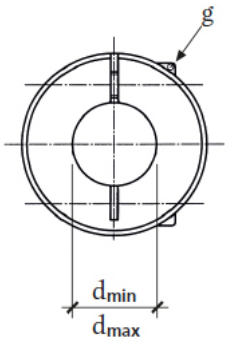

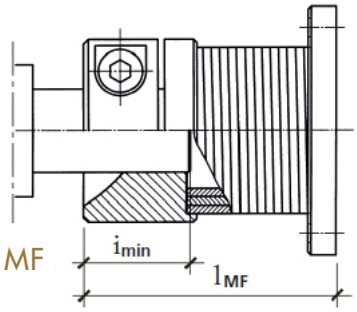

GEOMETRISCHE DATEN

Nennbohrungen in mm = Grösse			06	08	12	14	16	19	20	24	25	28
Nenndrehmoment	LÄNGE	Nm	2.5	5	10	10	20	20	40	40	90	90
a		mm	17	21	26	30	35	38	45	48	55	56
d_{min}			3	4	7	7	10	10	12	12	15	15
d_{max}			6	8	12	14	16	19	20	24	25	28
i_{min}			8	10	15	15	20	20	25	25	31	31
l_{MMt}	K	mm	25	35	50	50	65	65	80	80	100	100
	L		30	45	60	60	80	80	95	95	120	120
	D		35	50	70	70	90	90	110	110	140	140
l_{MF}	K	mm	20	30	40	40	50	50	60	60	75	75
	L		25	40	50	50	65	65	75	75	95	95
	D		30	45	60	60	75	75	90	90	115	115
g (DIN 912-12.9)		mm	M2.5×8	M3×10	M4×12	M4×12	M5×16	M5×16	M6×20	M6×20	M8×25	M8×25
Anziehmoment		Nm	1.2	2.1	4.9	4.9	9.7	9.7	16.5	16.5	40	40
Max. Toleranz der Welle			h9									

Die Bauformen MM der Grössen 06 bis 28 können auf Wunsch ein oder beidseitig mit Klemm-Muffe ausgeführt werden.
Die Bauformen MF der Grössen 06 bis 28 entsprechend mit nur einer Klemm-Muffe.
Die technischen und übrigen geometrischen Daten entsprechen der Standardausführung.

BERECHNUNG VON FLEX-KUPPLUNGEN

Rechenformel

$$M_{erf} = \frac{9550}{n} \times kW \times S \times k \; [Nm]$$

n = Drehzahl pro min
S = Sicherheitsfaktor (siehe Tabelle)
k = Start-Frequenzfaktor (siehe Tabelle)

Die Angaben über zulässige Nachgiebigkeiten müssen eingehalten werden. Die maximalen Abweichungen sollten nicht gleichzeitig auftreten.

Sicherheitsfaktor S

Belastung	Betriebsstunde pro Tag	Antreibende Maschine: Elektromotor	Antreibende Maschine: Hydraulikmotor
Leichte, gleichmässige Belastung	4	0.8	1
	8	1	1.25
	24	1.25	1.5
Ungleichmässige Belastung, ohne harte Stösse, seltene Drehrichtungsumkehr	4	1	1.25
	8	1.25	1.5
	24	1.5	1.75
Ungleichmässige Belastung, harte Stösse, seltene Drehrichtungsumkehr	4	1.25	1.5
	8	1.5	1.75
	24	1.75	2
Schwere Belastung, häufige Drehrichtungsumkehr	4	1.5	1.75
	8	1.75	2
	24	2	2.25

Start-Frequenzfaktor k

Max. Anzahl Starts pro Stunde bis	30	60	20	180
Start-Frequenzfaktor k	1	1.2	1.5	2

MINIFLEX-KUPPLUNGEN

LM, ZG

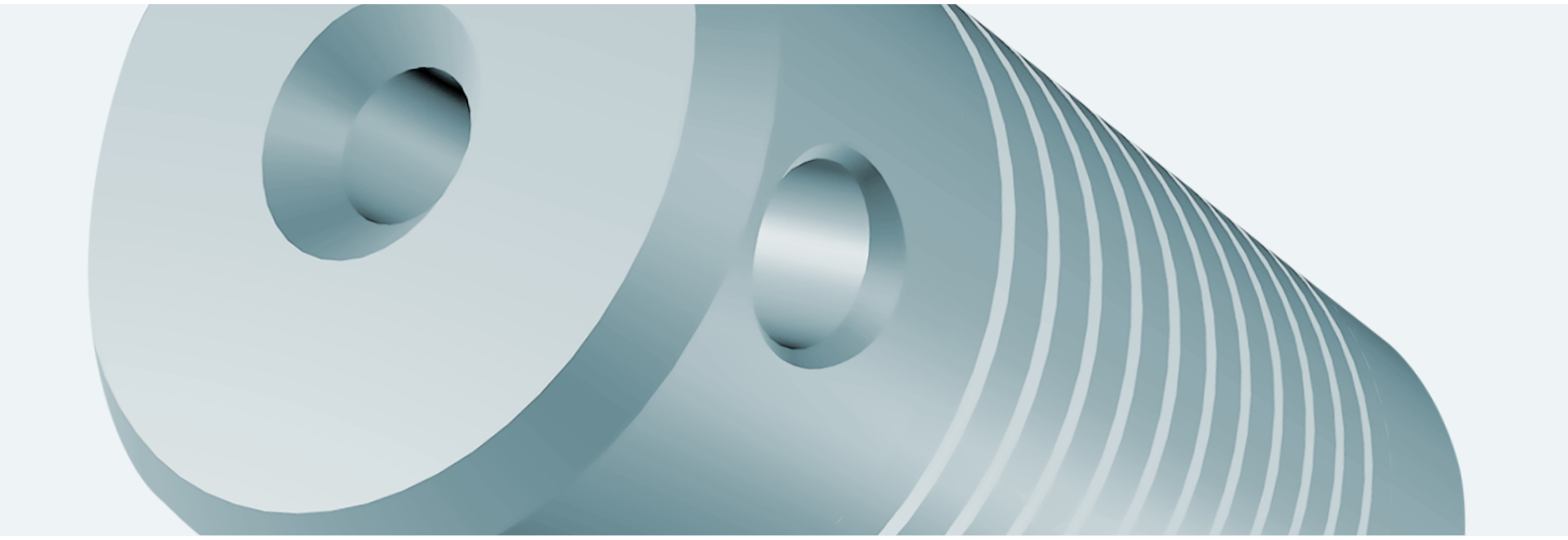

EIGENSCHAFTEN/AUFBAU

- Allseitig beweglich
- Drehelastisches Übertragungselement (Federkörper) mit hochkant gewundener Schraubenfeder, Drahtquerschnitt rechteckig, mit in Muffen eingeschraubten (LM) bzw. eingeschobenen (ZG) Federenden
- Einsatztemperatur bis 120 °C

STANDARDAUSFÜHRUNGEN

BAUFORM LM

Federkörper aus rost beständigem Stahldraht in zwei Längen pro Grösse. Leichtmetall-Muffen mit verschiedenen Fertigbohrungen (Toleranz H7) erhältlich. Gewindestift (Ausführung DIN 916) wird eingesetzt mitgeliefert.

BAUFORM ZG

Federkörper aus vernickeltem Federstahldraht. Zinkdruckguss-Muffen mit verschiedenen Fertigbohrungen (Toleranz +0.05/0) erhältlich. Gewindestift (Ausführung DIN 916) wird eingesetzt mitgeliefert.

SONDERAUSFÜHRUNGEN

Für beide Bauformen bezüglich Federkörper und Muffe möglich. Fragen Sie uns an.

LIEFERMÖGLICHKEIT

Alle Standardausführungen kurzfristig lieferbar, auch bei beidseitig unterschiedlichen Bohrungen. Für Sonderausführungen ist unbedingt Rücksprache notwendig.

BAUFORMEN

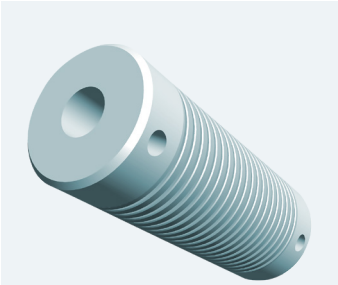

LM

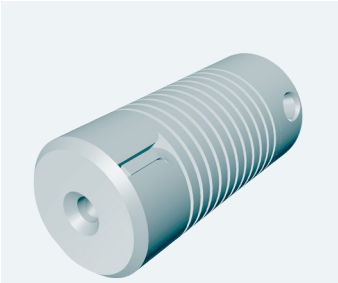

ZG

MINIFLEX-KUPPLUNGEN

LM, ZG

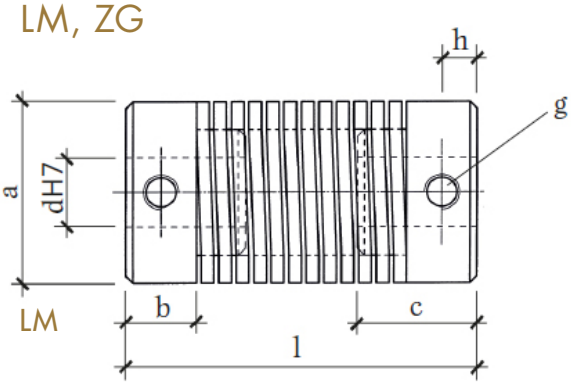

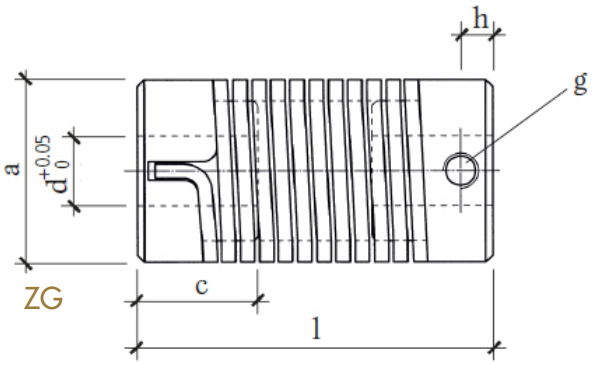

GEOMETRISCHE DATEN

BAUFORM			LM						ZG		
Grösse (l x a)			35 x 14	50 x 14	40 x 20	60 x 20	50 x 26	70 x 26	25 x 12	35 x 16	50 x 26
Nenndrehmoment		Nm	*0.5*		*1.0*		*2.0*		*0.15*	*0.5*	*1.5*
a		mm	*14*		*20*		*26*		*12*	*16*	*26*
b			*6.5*		*7.5*		*10*		*–*	*–*	*–*
c			*12*		*14*		*17*		*9*	*12.5*	*17*
d	H7	mm	*4, 5, 6*		*5, 6, 7, 8, 9*		*8, 9, 10, 11, 12, 14*		*–*	*–*	*–*
d	+0.05 0	mm	*–*		*–*		*–*		*2, 3, 4, 5, 6*	*3, 4, 5, 6, 7, 8*	*6, 7, 8, 9, 10, 11, 12, 14*
g		mm	*M4*		*M4*		*M5*		*M3*	*M4*	*M5*
h			*3.5*		*4*		*5*		*2.4*	*3.5*	*4.5*
l			*35*	*50*	*40*	*60*	*50*	*70*	*25*	*35*	*50*

BESTELLBEISPIEL:

Bauform LM Grösse 40 x 20 mm, Bohrungsdurchmesser 6 und 8 mm:
Miniflex-Kupplung LM, 40 x 20 x 6 / 8 mm

TECHNISCHE DATEN

BAUFORM			LM						ZG		
Grösse (l x a)			35 x 14	50 x 14	40 x 20	60 x 20	50 x 26	70 x 26	25 x 12	35 x 16	50 x 26
Nenndrehmoment	M_N	Nm	*0.5*		*1.0*		*2.0*		*0.15*	*0.5*	*1.5*
Maximaldrehzahl	n_{max}	min^{-1}	*6000*		*6000*		*6000*		*8000*	*3000*	*3000*
Nachgiebigkeit winklig	ΔW_W	°	*8*	*14*	*8*	*14*	*8*	*14*	*5*	*5*	*5*
Nachgiebigkeit radial	ΔW_r	mm	*1.5*	*2.0*	*2.0*	*3.0*	*3.0*	*4.5*	*0.5*	*1.0*	*1.5*
Nachgiebigkeit axial	ΔW_a	mm	*±1.0*	*±1.5*	*±1.5*	*±1.5*	*±1.0*	*±1.5*	*±0.5*	*±1.0*	*±1.0*
Verdrehwinkel bei Nenndrehmoment	φN ±5 %	°	*37*	*72*	*37*	*72*	*37*	*72*	*40[1]/60[2]*	*50[1]/70[2]*	*40[1]/60[2]*
Massenträgheitsmoment (d_{min})	J	$kgm^2 \cdot 10^{-6}$	*0.593*	*0.899*	*2.76*	*4.48*	*9.38*	*13.99*	*0.195*	*1.22*	*11.77*
Masse (d_{min})	m	kg	*0.016*	*0.024*	*0.037*	*0.058*	*0.070*	*0.102*	*0.014*	*0.028*	*0.100*

1 Drehrichtung rechts, auf Antriebsseite
2 Drehrichtung links, auf Antriebsseite

BALGKUPPLUNGEN

CHP

ABVERKAUF
Jetzt Ihren Rabatt anfragen – solange Vorrat

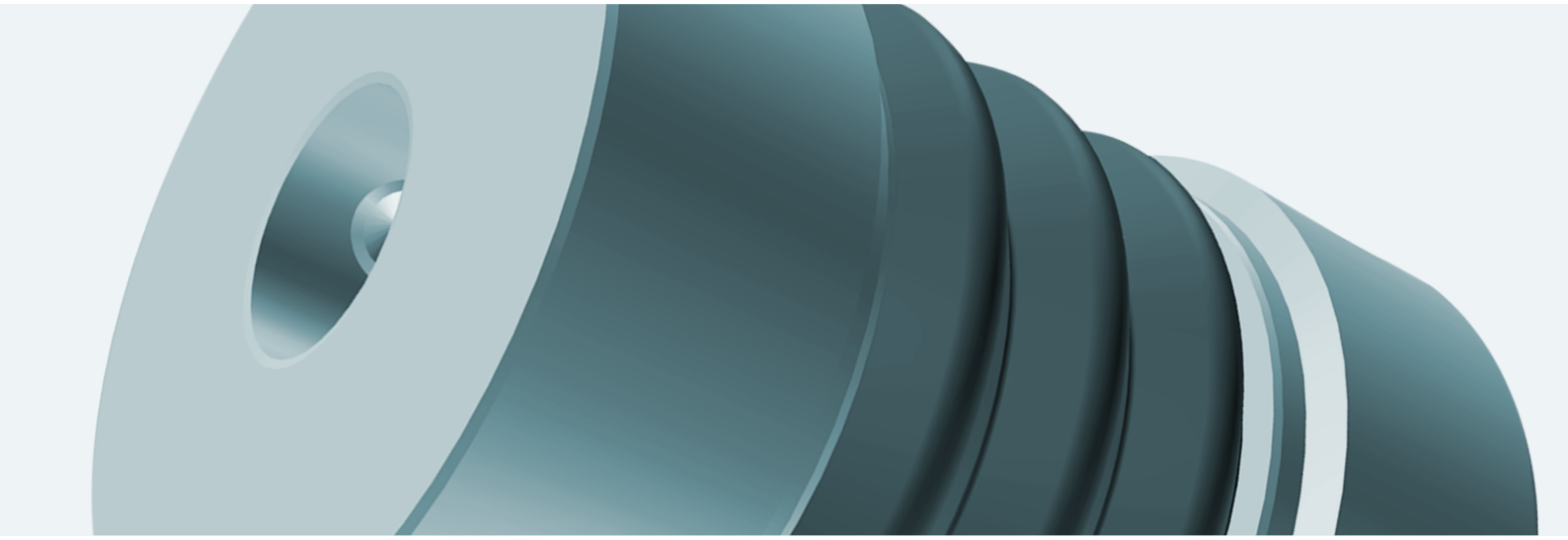

EIGENSCHAFTEN/ANWENDUNGEN

- Torsionssteife, spielfreie Wellenverbindungen
- Absolut genaue Übertragung der reinen Drehbewegung; gleichzeitig wird Wellenversatz infolge Montageungenauigkeiten, Wärmeausdehnungen usw. im angegebenen Bereich kompensiert
- Angaben über maximal zulässige Abweichungen reduzieren sich für Drehzahlen über 2000 min^{-1} auf die Hälfte

BAUFORM

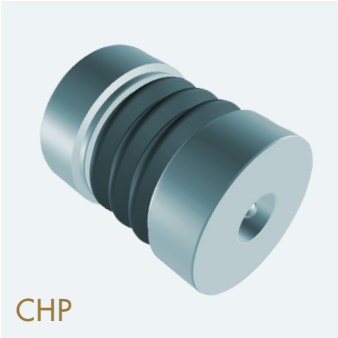

Balgkupplung aus Kunststoffbalg und Aluminium-Muffen. Einsatztemperatur im Bereich –20 °C bis +60 °C.

Diese Produkte werden nicht mehr hergestellt und sind nur solange Vorrat erhältlich. Fragen Sie uns nach Verfügbarkeit und Ihrem individuellen Rabatt.

BALGKUPPLUNGEN

CHP

ABVERKAUF
Jetzt Ihren Rabatt anfragen – solange Vorrat

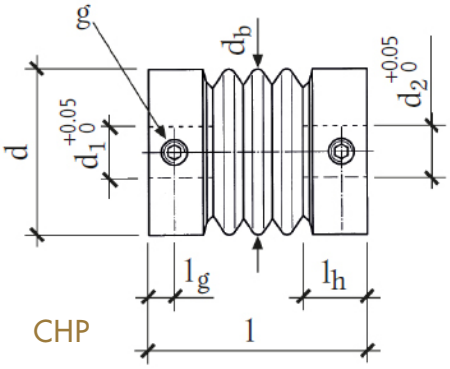

CHP

GEOMETRISCHE DATEN

BAUFORM			CHP		
Grösse			**20**	**26**	**34**
l		mm	28	34	40
l_h		mm	8	10	12
l_g		mm	3	4	5
d		mm	20	26	34
d_b		mm	19.5	25.5	33.5
d_{max}		mm	8	13	18
g		mm	2×M3	2×M4	2×M5
Artikelnummer (lagerhaltig)					
	d1/d2	3/3	6109881		
		5/5	6109882		
		6/6		6109883	
		8/8		6109885	6109890
		10/10			6109892
		12/12			6109893

TECHNISCHE DATEN

BAUFORM			CHP		
Grösse			**20**	**26**	**34**
Nenndrehmoment	M_N	Nm	0.4	0.7	1.5
Maximaldrehzahl	n_{max}	min^{-1}	9000	7000	5500
Torsionsfedersteife	C	Nm/°	0.1	0.22	0.57
Nachgiebigkeit winklig	ΔW_W	°	10	10	10
Nachgiebigkeit radial	ΔW_r	mm	0.5	0.5	0.5
Nachgiebigkeit axial	ΔW_a	mm	±0.5	±0.5	±0.5
Massenträgheitsmoment (d_{max})	J	$kgm^2 \cdot 10^{-6}$	0.63	2.4	7.9
Masse (d_{max})	m	g	12	26	51

BESTELLBEISPIEL:

Bauform CHP, Grösse 26 mm, Bohrung beidseitig 8 mm:
Balgkupplung CHP, Art.-Nr. 6109885

Diese Produkte werden nicht mehr hergestellt und sind nur solange Vorrat erhältlich. Fragen Sie uns nach Verfügbarkeit und Ihrem individuellen Rabatt.

SPANNSÄTZE

DKWN

ABVERKAUF
Jetzt Ihren Rabatt anfragen – solange Vorrat

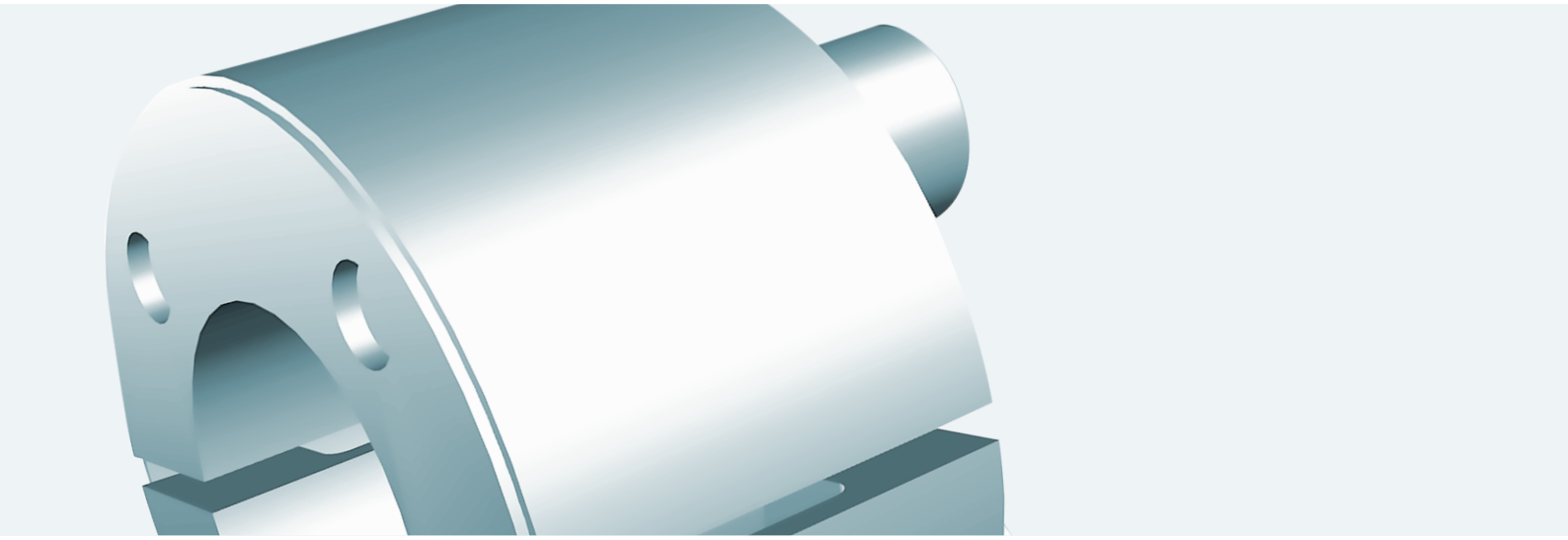

EIGENSCHAFTEN

- Einfacher Aufbau
- Ideale Spannungsverteilung zwischen Welle und Nabe
- Hohes übertragbares Drehmoment
- Sehr gute Zentrierfähigkeit und Rundlauf
- Abdrückgewinde für leichtes Entspannen
- Keine Spezialwerkzeuge notwendig

BAUFORM

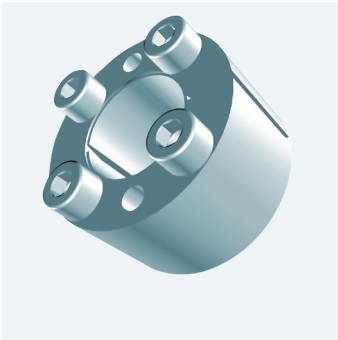

PASSUNG, OBERFLÄCHE

- Welle und Nabe bis Qualität h9/H9
- Rauhtiefe für Welle/Nabe <12 µm
- Rundlauf bis Wellen - ∅ 28 mm:0.02 mm; ab 30 mm: 0.04 mm

MONTAGE

Spannsatz leicht geölt einbauen, kein MoS_2 oder Fett verwenden. Schrauben, gegenüberliegend versetzt, in mehreren Stufen auf Anziehmoment anziehen. Wichtig: der Spannsatz muss mindestens um das Mass «L» in der Bohrung sitzen.

DEMONTAGE

Schrauben über Kreuz lösen, notfalls angebrachte Abdrückgewinde verwenden.

Diese Produkte werden nicht mehr hergestellt und sind nur solange Vorrat erhältlich. Fragen Sie uns nach Verfügbarkeit und Ihrem individuellen Rabatt.

SPANNSÄTZE

DKWN

ABVERKAUF
Jetzt Ihren Rabatt anfragen – solange Vorrat

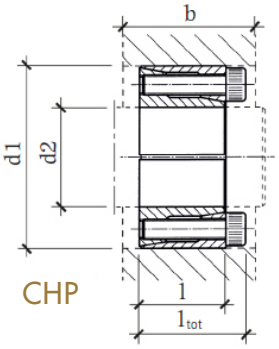

CHP

NABENBERECHNUNG

Rechenformel

$$D_N \geqq D \cdot \sqrt{\frac{\sigma_{0.2N} + P_N \cdot C}{\sigma_{0.2N} - P_N \cdot C}}$$

C = 0.6 bei Nabenbreite b = 2 × l
C = 1.0 bei Nabenbreite b = l

Betriebsfaktoren

	LAST		
Antrieb	konstant	schwellend	wechselnd
Elektromotor	*1*	*1.5*	*2*
Kolbmaschine	*1.5*	*2.5*	*3*

Artikel-nummer	Abmessungen				Übertragbar		Flächenpressung		Spannschraube (DIN 912-12.9)		Anzieh-moment	Massen-trägheits-moment	Masse
					Dreh-moment	Axialkraft	an Welle	an Nabe					
	d2	d1	l	l_{tot}	m_t	f_{ax}	P_W	P_N	Grösse	Anzahl	m_a	J	m
	mm	mm	mm	mm	Nm	kN	N/mm²	N/mm²			Nm	kgcm²	kg
6109896	*6*	*16*	*11*	*13.5*	*6*	*2*	*150*	*55*	*M2.5×10*	*3*	*1.2*	*0.005*	*0.012*
6109895	*6.35*	*16*	*11*	*13.5*	*6*	*2*	*140*	*55*	*M2.5×10*	*3*	*1.2*	*0.005*	*0.012*
6109898	*7*	*17*	*11*	*13.5*	*8*	*2*	*125*	*55*	*M2.5×10*	*3*	*1.2*	*0.006*	*0.013*
6109899	*8*	*18*	*11*	*13.5*	*10*	*2.5*	*110*	*50*	*M2.5×10*	*3*	*1.2*	*0.008*	*0.015*
6109901	*9*	*20*	*13*	*15.5*	*15*	*3*	*120*	*55*	*M2.5×12*	*4*	*1.2*	*0.013*	*0.020*
6109900	*9.53*	*20*	*13*	*15.5*	*15*	*3*	*110*	*55*	*M2.5×12*	*4*	*1.2*	*0.013*	*0.020*
6109902	*10*	*20*	*13*	*15.5*	*15*	*3*	*110*	*55*	*M2.5×12*	*4*	*1.2*	*0.013*	*0.019*
6109903	*11*	*22*	*13*	*15.5*	*18*	*3*	*100*	*50*	*M2.5×12*	*4*	*1.2*	*0.019*	*0.023*
6109904	*12*	*22*	*13*	*15.5*	*20*	*3*	*90*	*50*	*M2.5×12*	*4*	*1.2*	*0.018*	*0.022*
6109906	*14*	*26*	*17*	*20*	*35*	*5*	*105*	*55*	*M3×16*	*4*	*2.1*	*0.045*	*0.039*
6109907	*15*	*28*	*17*	*20*	*40*	*5*	*100*	*50*	*M3×16*	*4*	*2.1*	*0.059*	*0.044*
6109908	*16*	*32*	*17*	*21*	*70*	*8*	*130*	*65*	*M4×16*	*4*	*4.9*	*0.113*	*0.066*
6109909	*17*	*35*	*21*	*25*	*75*	*8*	*120*	*60*	*M4×20*	*4*	*4.9*	*0.183*	*0.092*
6109910	*18*	*35*	*21*	*25*	*80*	*8*	*115*	*60*	*M4×20*	*4*	*4.9*	*0.180*	*0.087*
6109911	*19*	*35*	*21*	*25*	*85*	*8*	*110*	*60*	*M4×20*	*4*	*4.9*	*0.176*	*0.084*
6109912	*20*	*38*	*21*	*26*	*150*	*15*	*140*	*75*	*M5×20*	*4*	*9.7*	*0.254*	*0.10*
6109913	*22*	*40*	*21*	*26*	*160*	*14*	*130*	*70*	*M5×20*	*4*	*9.7*	*0.306*	*0.11*
6109914	*24*	*47*	*26*	*32*	*250*	*20*	*140*	*75*	*M6×25*	*4*	*16.5*	*0.739*	*0.20*
6109916	*25*	*47*	*26*	*32*	*260*	*20*	*135*	*75*	*M6×25*	*4*	*16.5*	*0.727*	*0.19*
6109915	*25.4*	*47*	*26*	*32*	*265*	*20*	*130*	*75*	*M6×25*	*4*	*16.5*	*0.722*	*0.19*
6109917	*28*	*50*	*26*	*32*	*440*	*30*	*185*	*100*	*M6×25*	*6*	*16.5*	*0.910*	*0.22*
6109919	*30*	*55*	*26*	*32*	*470*	*30*	*175*	*95*	*M6×25*	*6*	*16.5*	*1.34*	*0.27*
6109920	*32*	*55*	*26*	*32*	*500*	*30*	*165*	*95*	*M6×25*	*6*	*16.5*	*1.29*	*0.25*
6109921	*35*	*60*	*31*	*37*	*730*	*40*	*165*	*95*	*M6×30*	*8*	*16.5*	*2.27*	*0.36*
6109922	*38*	*65*	*31*	*37*	*800*	*40*	*155*	*90*	*M6×30*	*8*	*16.5*	*3.15*	*0.43*
6109923	*40*	*65*	*31*	*37*	*840*	*40*	*145*	*90*	*M6×30*	*8*	*16.5*	*3.02*	*0.40*
6109924	*42*	*75*	*36*	*44*	*1200*	*55*	*165*	*90*	*M8×35*	*6*	*40*	*6.52*	*0.69*
6109925	*45*	*75*	*36*	*44*	*1300*	*55*	*155*	*90*	*M8×35*	*6*	*40*	*6.22*	*0.63*
6109927	*48*	*80*	*36*	*44*	*1850*	*75*	*195*	*115*	*M8×35*	*8*	*40*	*8.14*	*0.74*
6109928	*50*	*80*	*36*	*44*	*1900*	*75*	*185*	*115*	*M8×35*	*8*	*40*	*7.86*	*0.70*

BESTELLBEISPIEL: Spannsatz DKWN 18-35, **Art. Nr. 6109910**

Diese Produkte werden nicht mehr hergestellt und sind nur solange Vorrat erhältlich. Fragen Sie uns nach Verfügbarkeit und Ihrem individuellen Rabatt.

SPEZIALLÖSUNGEN

FLEX-KUPPLUNGEN

FLEX-KUPPLUNG MM 24 K

Gekürzte Muffen und Aussenbearbeitung.

FLEX-KUPPLUNG MM 12 K

Sondermuffe in Messing und integrierte Befestigungsschraube M6.

IHRE KUPPLUNG

Wir bieten kundenspezifische Kupplungen an. Kontaktieren Sie uns und wir finden die passende Kupplung für Ihren Bedarf.

UNSER KONTAKT

BAUMANN Federn AG
Fabrikstrasse
CH-8734 Ermenswil

+41 55 286 81 11
couplings@baumann-group.com
www.baumann-group.com